VHS PAL VIDEO CASSETTE PLAYER

BLOCK DIAGRAMS
1. Power (SMPS) Block Diagram

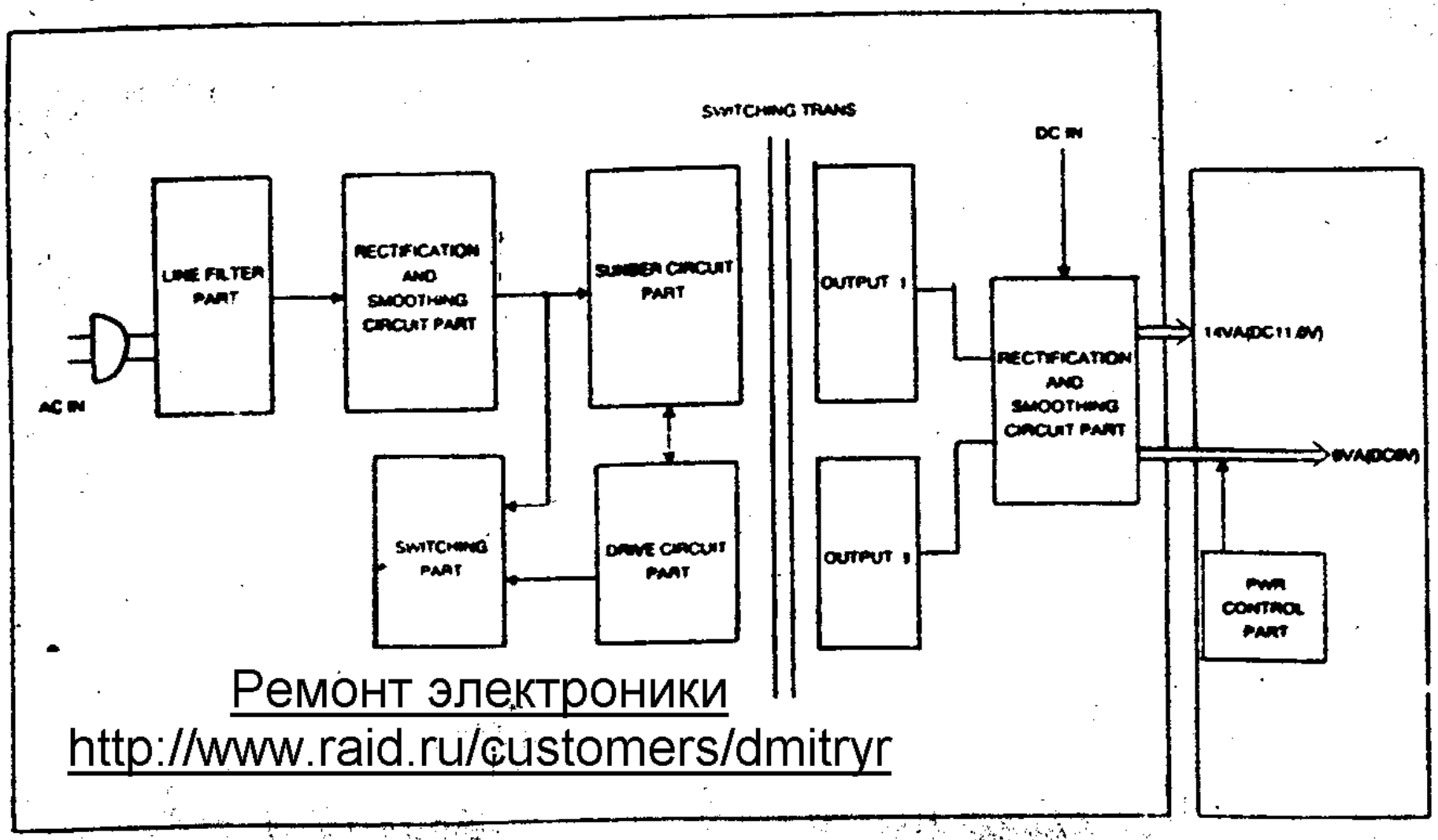

Ремонт электроники
http://www.raid.ru/customers/dmitryr

2. Audio Block Diagram

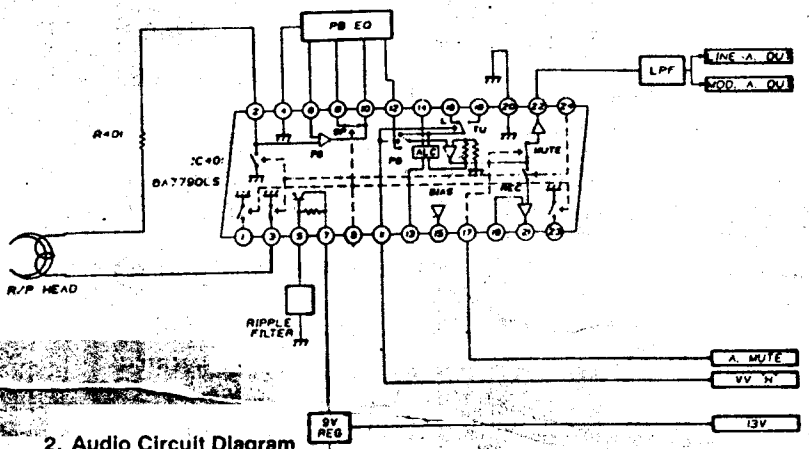

IC 502 PIN 20
1V 10msec
D FG output

IC 502 PIN 18
1V/10msec
D.FG input

* IC Voltage sheet

PB(REC)

IC 902
LA 7117

2. Audio Circuit Diagram

Ремонт электроники
http://www.raid.ru/customers/dmitryr

* IC Voltage sheet

IC401(BA7790LS)

* TR Voltage sheet

(PB/REC)

Terminal Sym.NO.	E	B	C
Q401	0/0	5/0	0/5

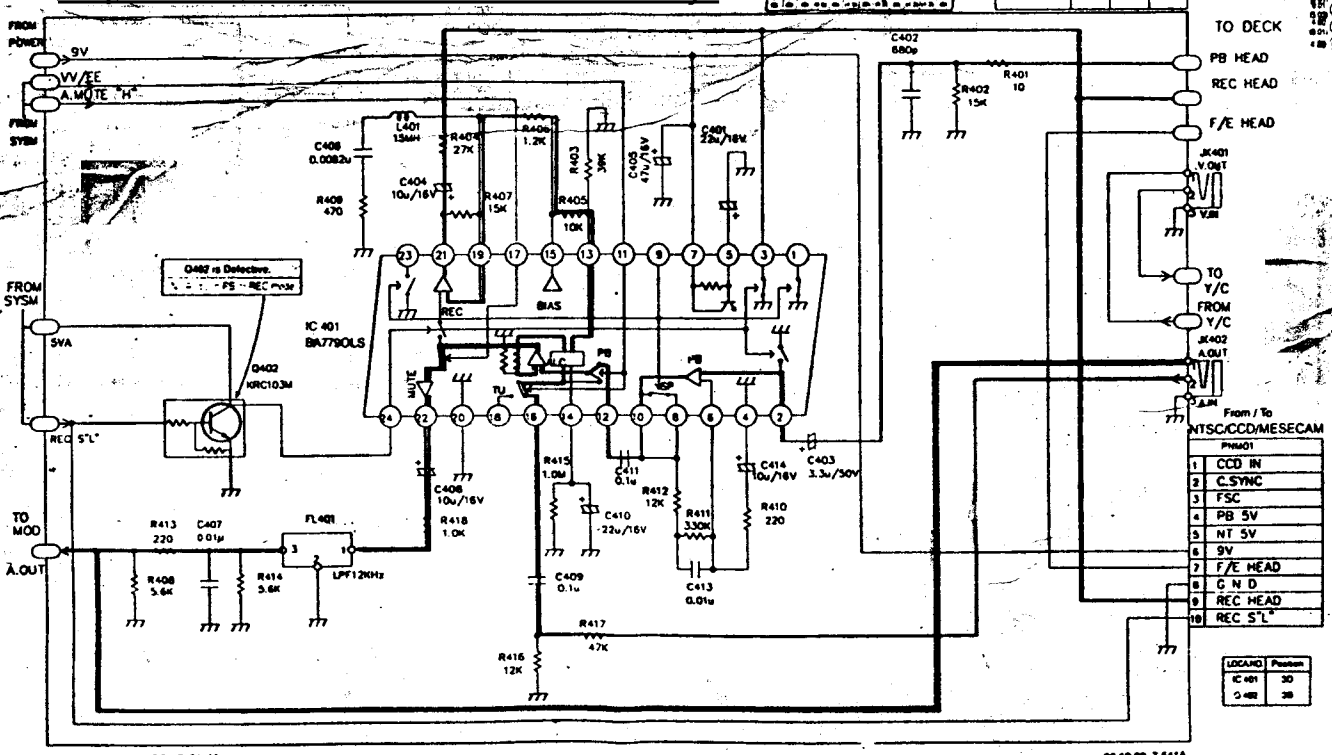

①

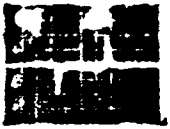

IC 502 PIN ②
500mV/5msec
PB CTL

②,③,④,⑤

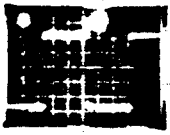

IC 501 PIN ⑳ - ㉑
1V/5μ sec
PWM

⑥

IC 501 PIN ⑱
1V/2msec
PG ADJ.

⑦

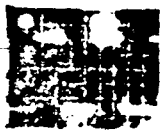

IC 501 PIN ⑬
1V/10msec
H/SW

⑧

IC 502 PIN ㉗
1V 500μ sec
COFG output

⑨

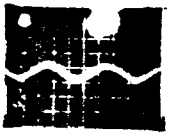

IC 502 PIN ㉘
1V/500μ sec
COFG input

⑩

IC 502 PIN ㉒
1V 500μ sec
D FG output

⑪

IC 502 PIN ㉓
1V 500μ sec
D FG input

⑫

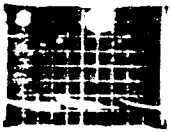

IC 502 PIN ㉔
1V 10msec
D FG output

⑬

IC 502 PIN ⑱
1V/10msec
D.FG input

SUPRA®

MODEL : SV 95R

ORSON

MODEL : OV 200R

Ремонт электроники
http://www.raid.ru/customers/dmitryr

• IC Voltage sheet

PB(REC)

2.60	2.49	2.53	2.53	2.52	2.54	2.48	5.14	0.41	0.77	3.91	2.51	2.50	0.04		
2.54	2.56	2.55	2.52	2.51	0.01	2.52	2.94	2.47	2.50	2.47	2.45	1.43	5.14		

IC 502
LA 7117

IC 501
SM 8203

IC Voltage sheet

PB(REC)

C401(BA7760LS)

• TR Voltage sheet

(PB/REC)

Terminal Sym.NO.	E	B	C
Q401	0/0	5/0	0/5

C402
680p

R401

TO DECK

PB HEAD

REC HEAD

(4mV/ 20μsec)

430mV/div. 10μs/div
RECORD Y

1. Power (SMPS) Circuit Diagram

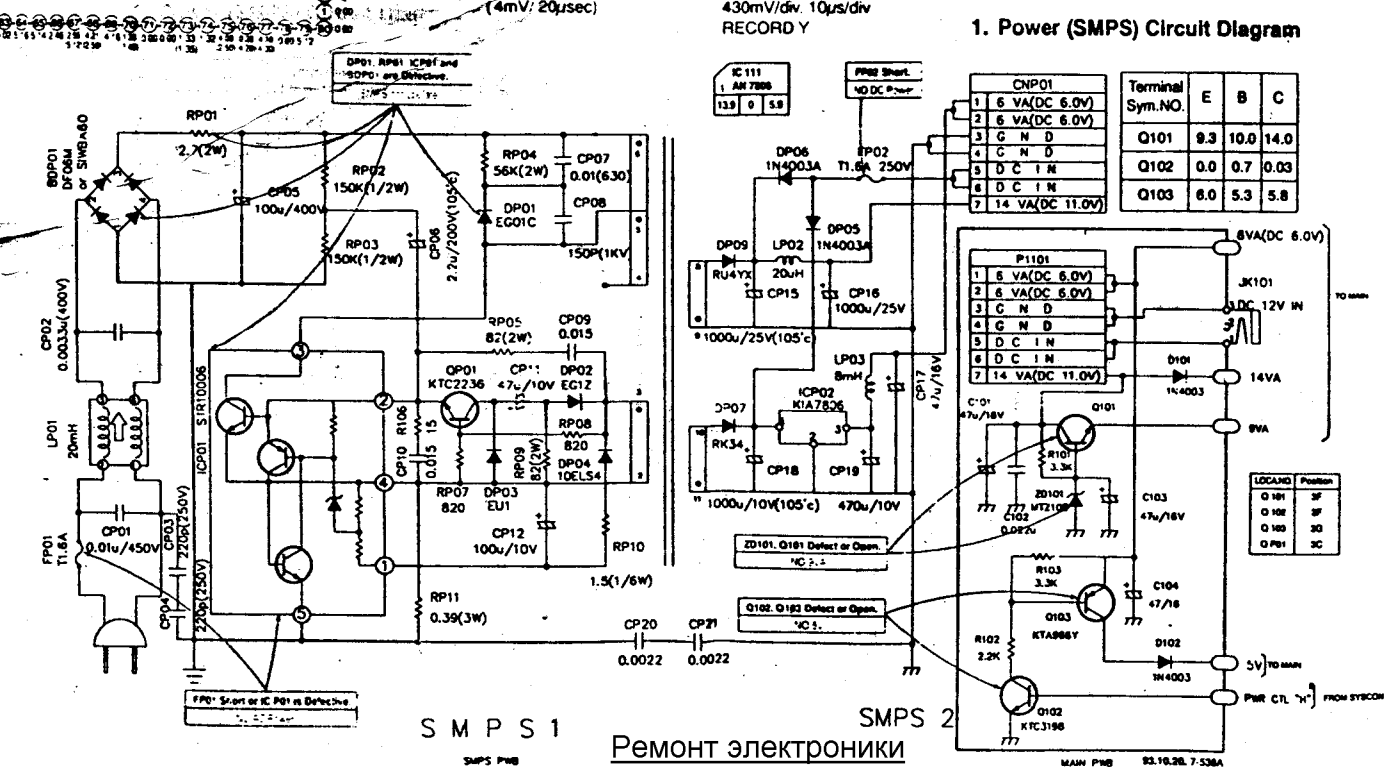

Ремонт электроники
http://www.raid.ru/customers/dmitryr

①

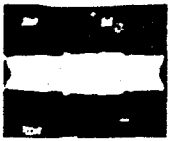

W311
25mV/5mS
PLAYBACK RF

②

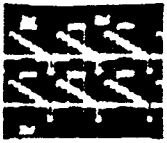

UP:IC302 PIN ⑬
Down:IC301 PIN ⑫
30mV/20μS
PLAYBACK

③

IC302 PIN ㉞
2V/20μS
PLAYBACK

④

JK 401
1V/10μS
VIDEO OUT

⑤

IC 302 PIN ⑮
150mV/10μS
PLAYBACK COLOR

⑥

IC 302 PIN ㉕
1.5V/10μS
PLAYBACK COLOR

⑦

IC 302 PIN ㉗
200mV/10μS
PLAYBACK COLOR

⑧

IC 302 PIN ㊱
3.4V/20μS
PLAYBACK BGP

⑨

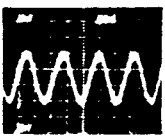

IC 302 PIN ⑱
80mV 100ns
PLAYBACK 4.43MHz

⑩

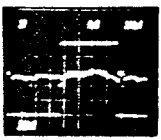

IC 301 PIN 2
4V 100μS
PLAYBACK RF ENV

⑪

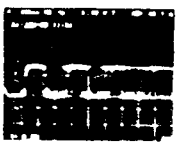

IC 302 PIN ㊵
REC FM output
(900mV/100nsec)

⑫

IC 302 PIN ㊲
Line Input
(1V/20μsec)

⑬

IC 302 PIN ⑥
REC mode
(500mV/20μsec)

⑭

IC 302 PIN ④
PB mode
(500mV/20μsec)

⑮

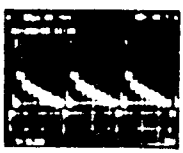

W3A6
REC mode
(200mV/20μsec)

⑯

IC 302 PIN ⑤
REC mode
(300mV/20μsec)

⑰

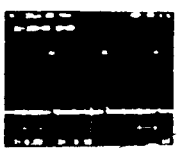

IC 302 PIN ㉜
(4mV/20μsec)

⑱

W372
430mV/div. 10μs/div
RECORD Y

Ремонт электроники
http://www.raid.ru/customers/dmitryr

1. Power (SMPS) Circuit Diagram

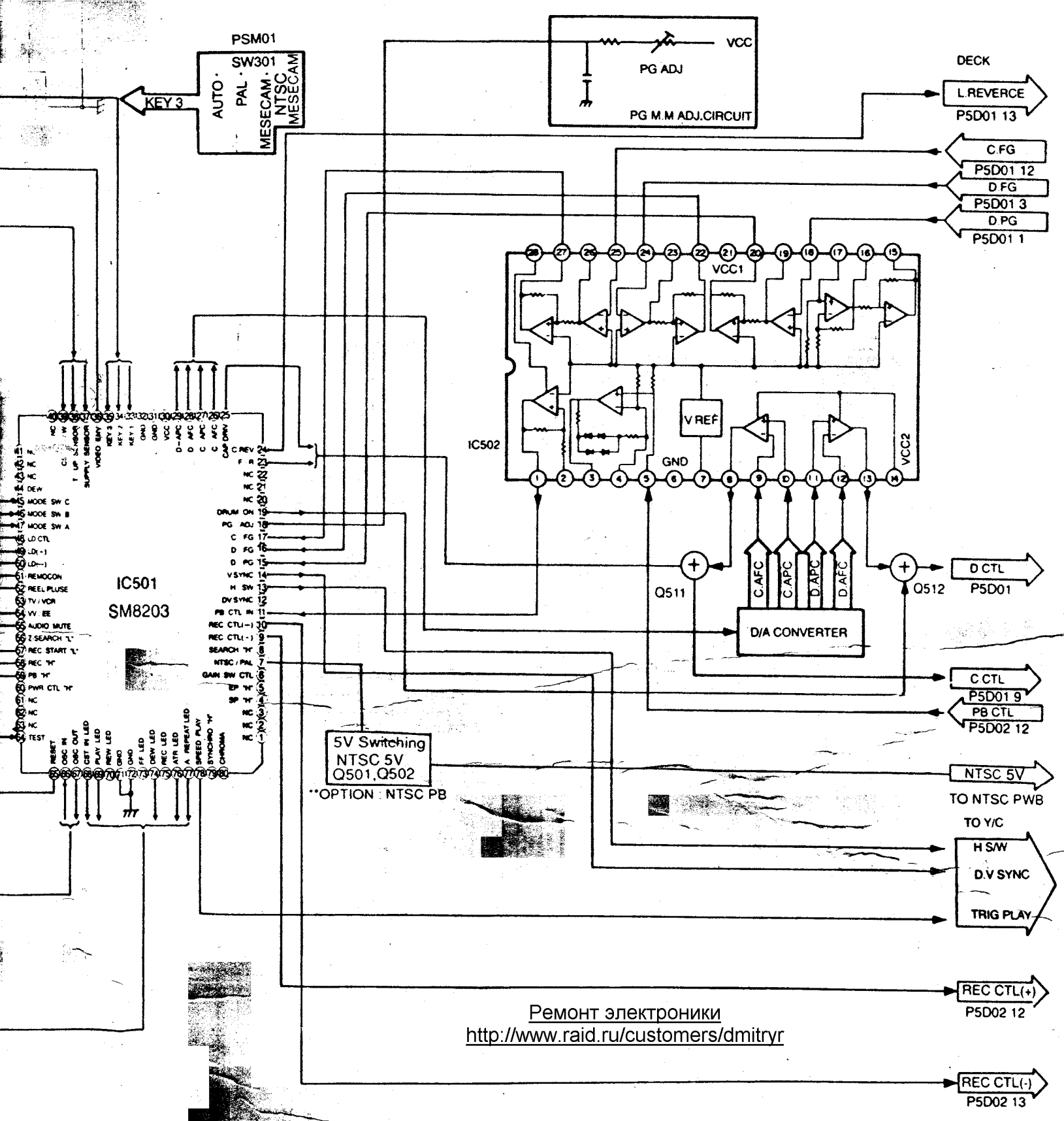

Ремонт электроники
http://www.raid.ru/customers/dmitryr

3. Syscon/Servo Block Diagram

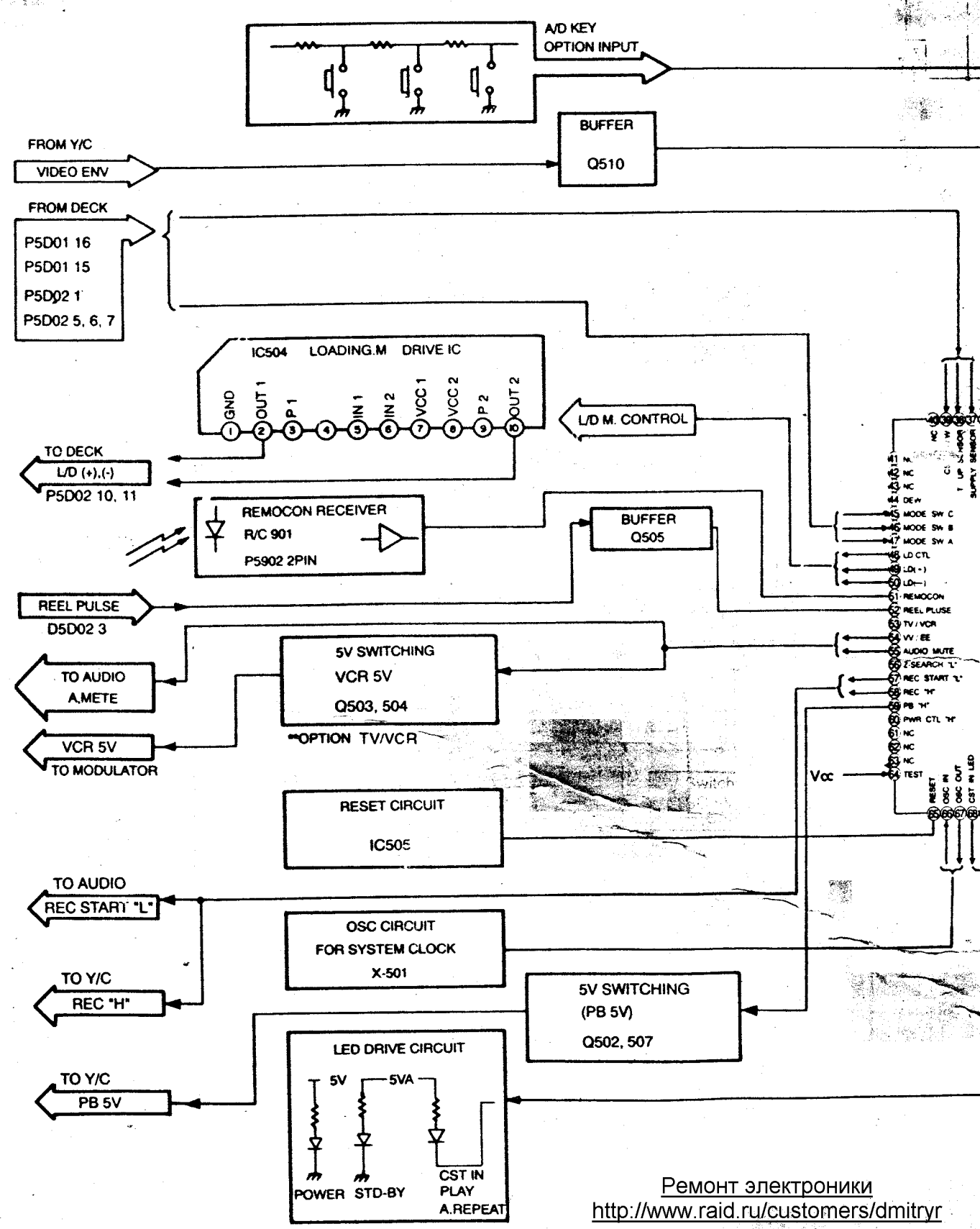

Ремонт электроники
http://www.raid.ru/customers/dmitryr

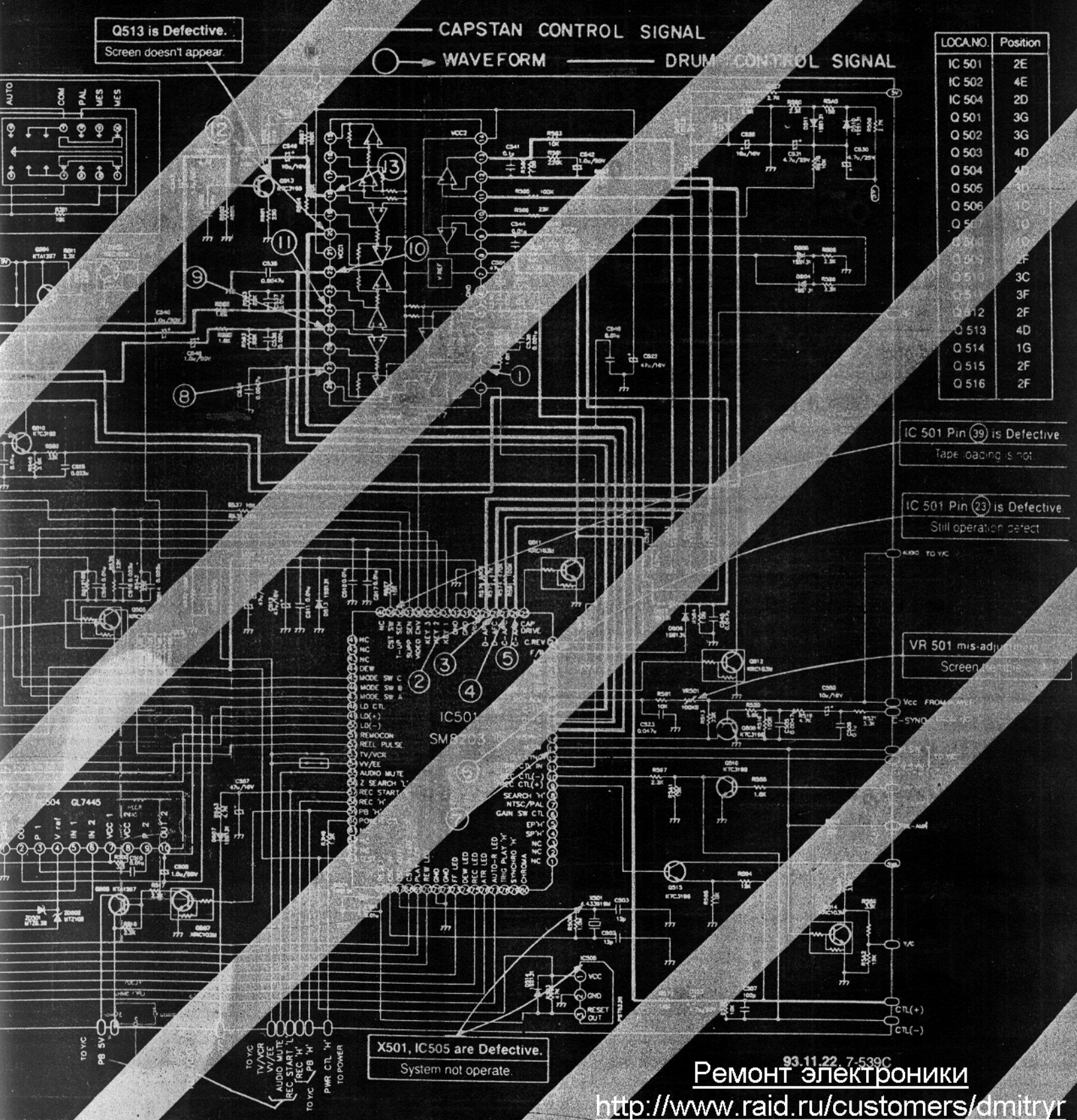

Ремонт электроники
http://www.raid.ru/customers/dmitryr

3. Syscon / Servo Circuit Diagram

Ремонт электроники
http://www.raid.ru/customers/dmitryr

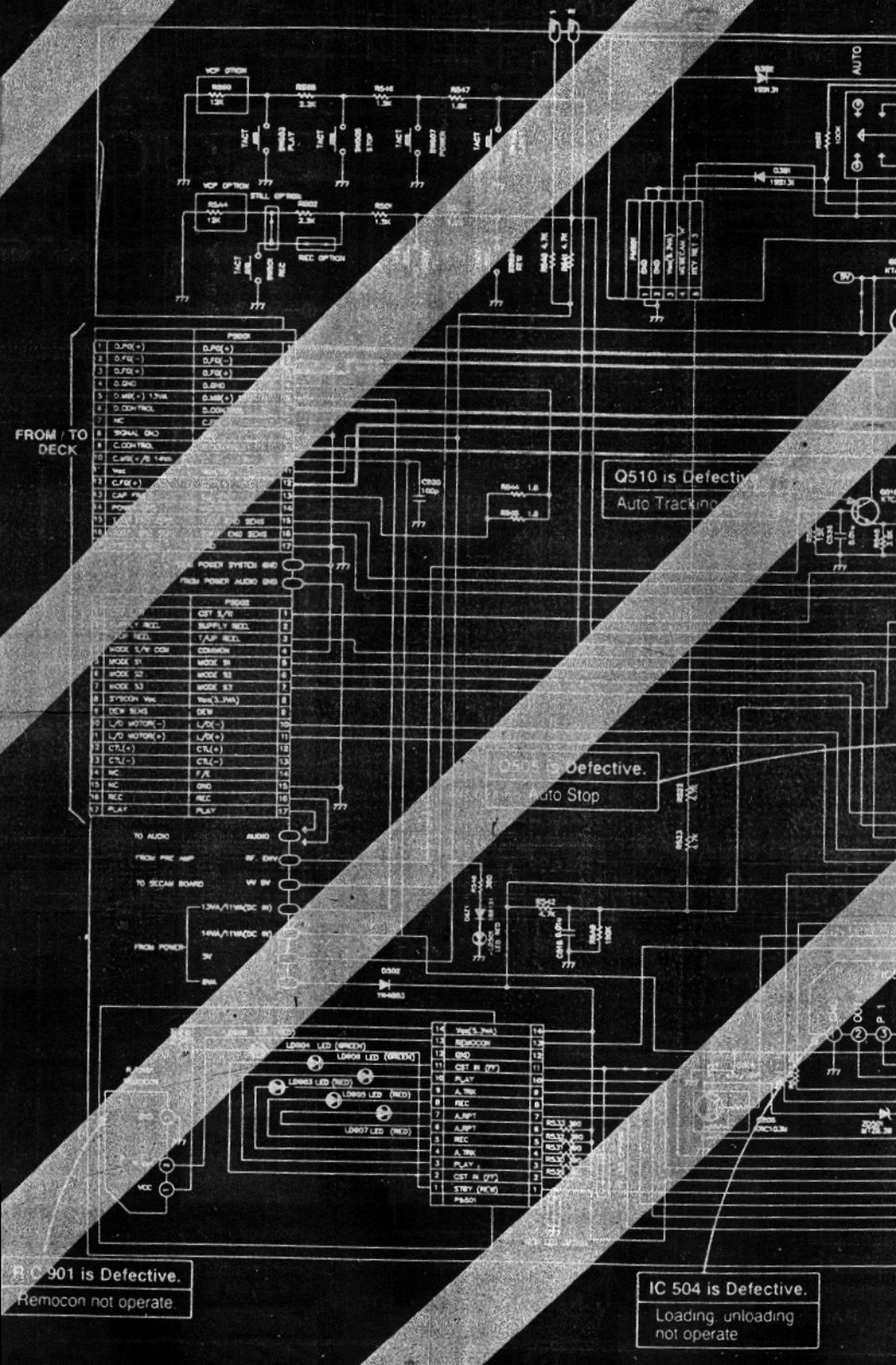

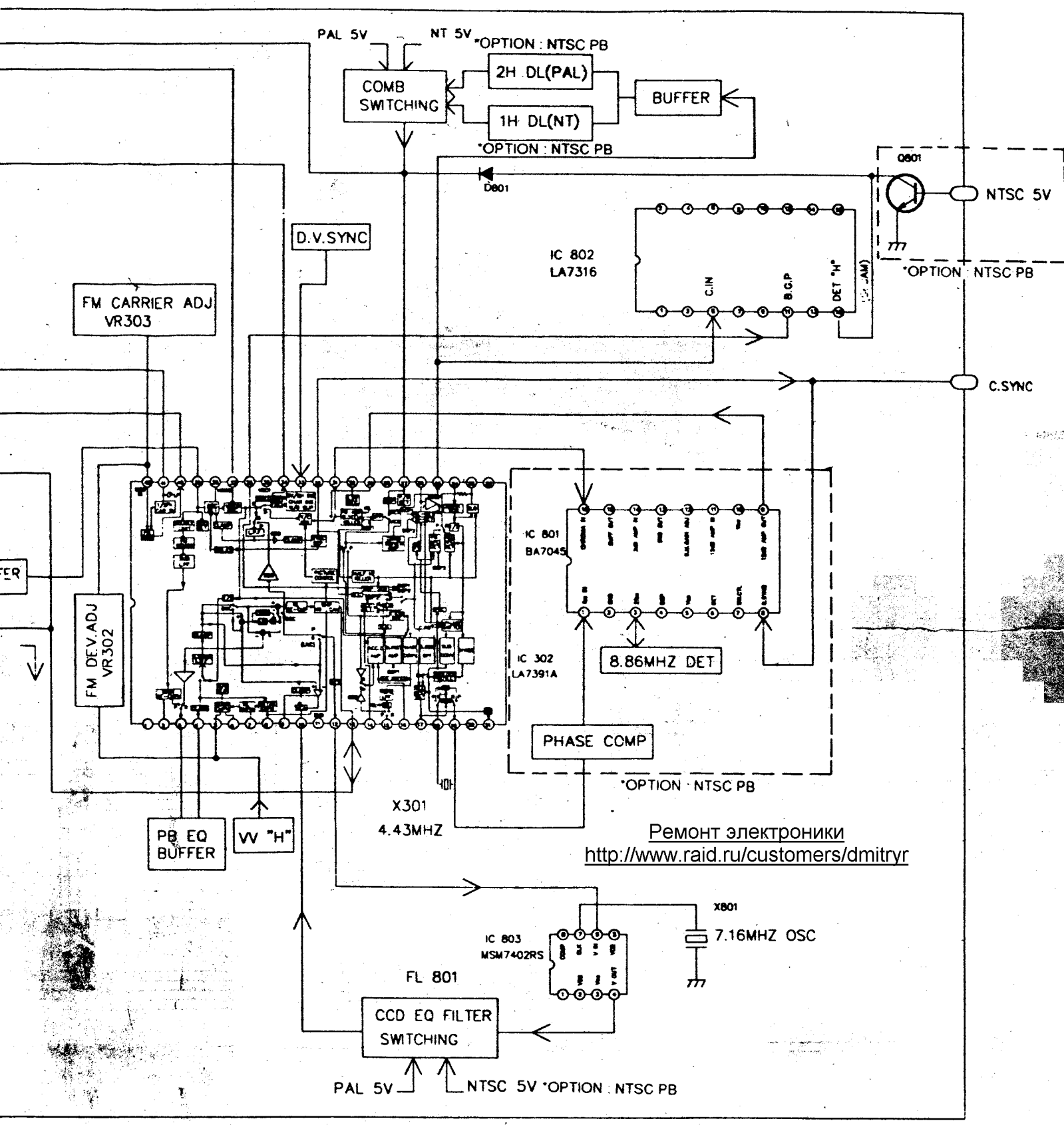

Ремонт электроники
http://www.raid.ru/customers/dmitryr

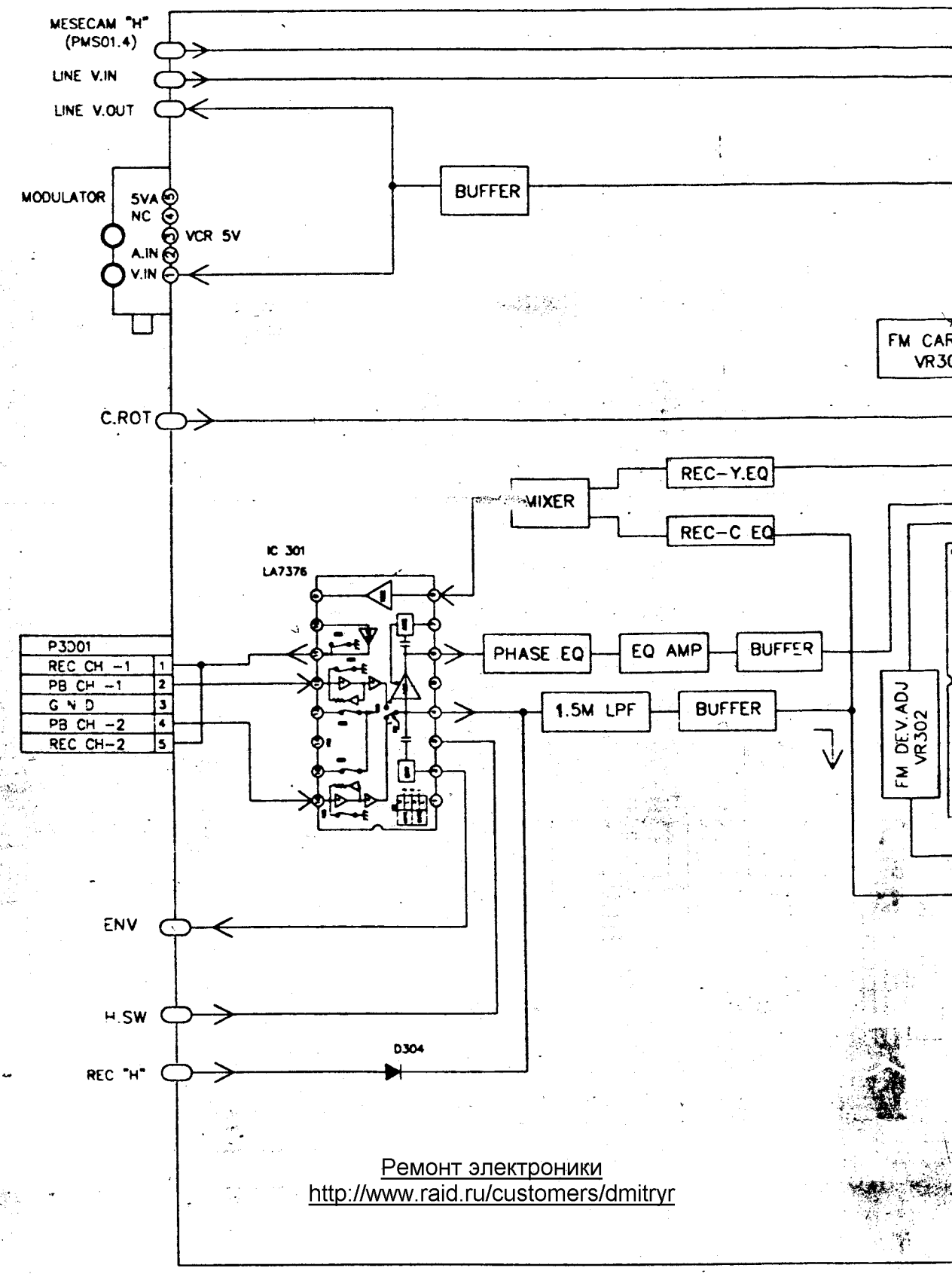

Ремонт электроники
http://www.raid.ru/customers/dmitryr

* IC Voltage sheet

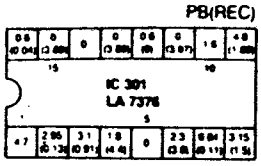

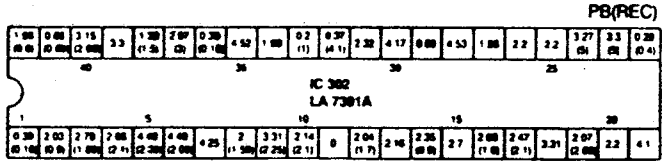

* TR Voltage sheet

TR sym No	E	C	B
Q301	3	1.6	2.3
Q302	0.6	3.1	1.2
Q303	2.5	4.6	3.1
Q304	0.5	1.48	1.2
Q305	0.27	4.67	1.48
Q306	0.83	0.01	0.2
Q307	0.01	0.01	5.02
Q308	3.95	0	3.36
Q309	3.36	0.01	2.78
Q310	1.55	4.53	0
Q311	3.74	0	3.36
Q312	1.17	0.02	0.01
Q3R1	1.78	4.83	2.41
Q3R2	1.13	4.82	1.72

Ремонт электроники
http://www.raid.ru/customers/dmitryr

DL302 is Defective.

Q308, Q309 are Defective.
Symptom : PB Screen matter

IC 302 Pin (5) and u-com are Defective.
PB EE Mode switching is failed

FROM/TO NTSC/CCD MESECAM

1	CCD OUT
2	COMPOSITE SYNC
3	PSC
4	PB 5V
5	NTSC 5V
6	6 V
7	ERASE HEAD
8	G N D
9	REC HEAD
10	REC S/L

REC S/L FROM SYSCON
REC HEAD
ERASE HEAD } TO DECK
5V FROM POWER
NT 5V FROM SYSCON

LOCA No	Position
IC 301	2B
IC 302	3D
Q 301	3C
Q 302	3D
Q 303	3D
Q 304	1E
Q 305	1E
Q 306	1E
Q 307	1E
Q 308	2E
Q 309	2D
Q 310	5F
Q 311	4B
Q 312	5G
Q 313	4G
Q 3R1	4C
Q 3R2	4D

FROM/TO NTSC/CCD MESECAM

1	5V
2	G N D
3	NT 5V
4	PAL 5V
5	SET C
6	SET "Y"
7	COLOR IN
8	COLOR OUT
9	CCD 5V
10	S.C.P

93.11.22 7-540C

RM ———— PB C SIGNAL - - - - - - - - REC C SIGNAL

4. Y/C, PRE - AMP Circuit Diagram

Ремонт электроники
http://www.raid.ru/customers/dmitryr

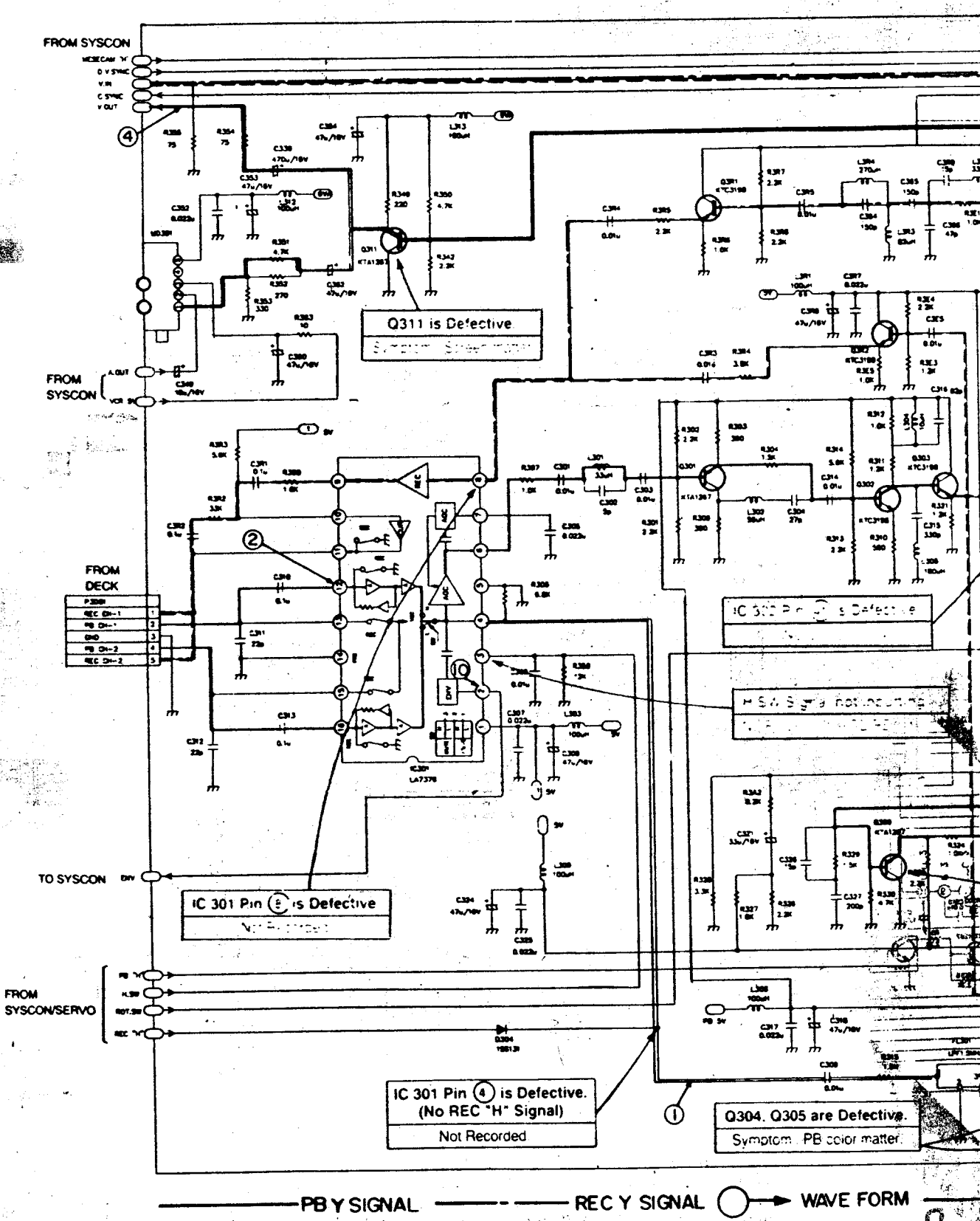

5. CCD / MESECAM / REC Circuit Diagram

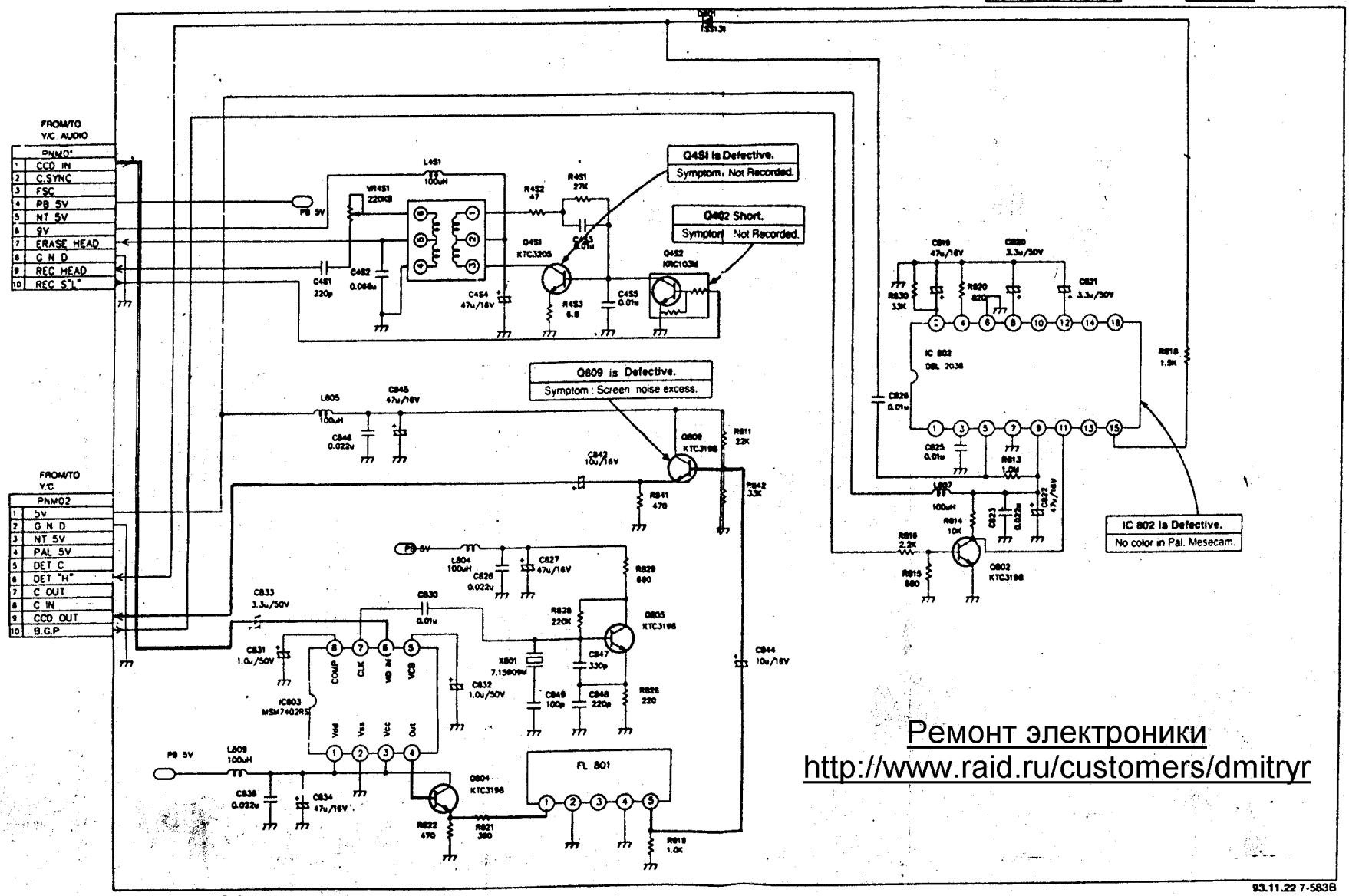

Ремонт электроники
http://www.raid.ru/customers/dmitryr

PAL (MESECAM)

IC 802 DBL 2036

IC 803 MSM 7402RS

* TR Voltage sheet

PAL

TR Sym./No.	E	C	B
Q801	0	0	5.1
Q802	0	4.2	0.15
Q803	2.5	4.6	3.15
Q805	0.5	2.37	1.08
Q806	0	4.2	0
Q807	0	0	4.25
Q809	4.7	4.6	0
Q810	1.86	4.83	2.67
Q810	1.86	0	0.13
Q451	0	0	5.01
Q452	0	0	0

LOCA.NO.	Position
IC 802	4E
IC803	2B
Q 801	5G
Q 802	3F
Q 804	1C
Q 805	2D
Q 806	3B
Q 807	3C
Q 808	3C
Q 809	3D
Q 810	3D
Q 4S1	4C
Q 4S2	4D
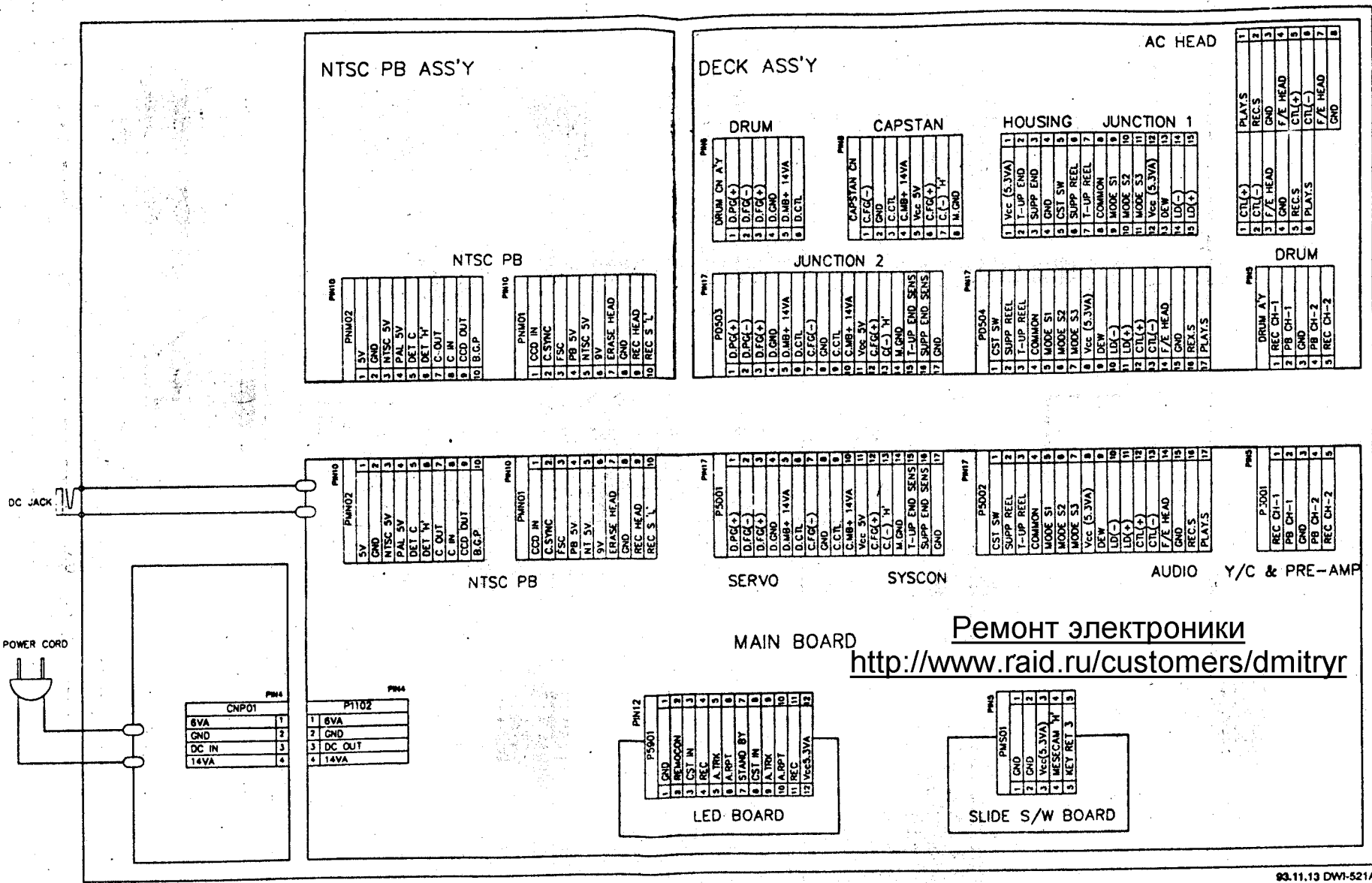
6. Connection Diagram